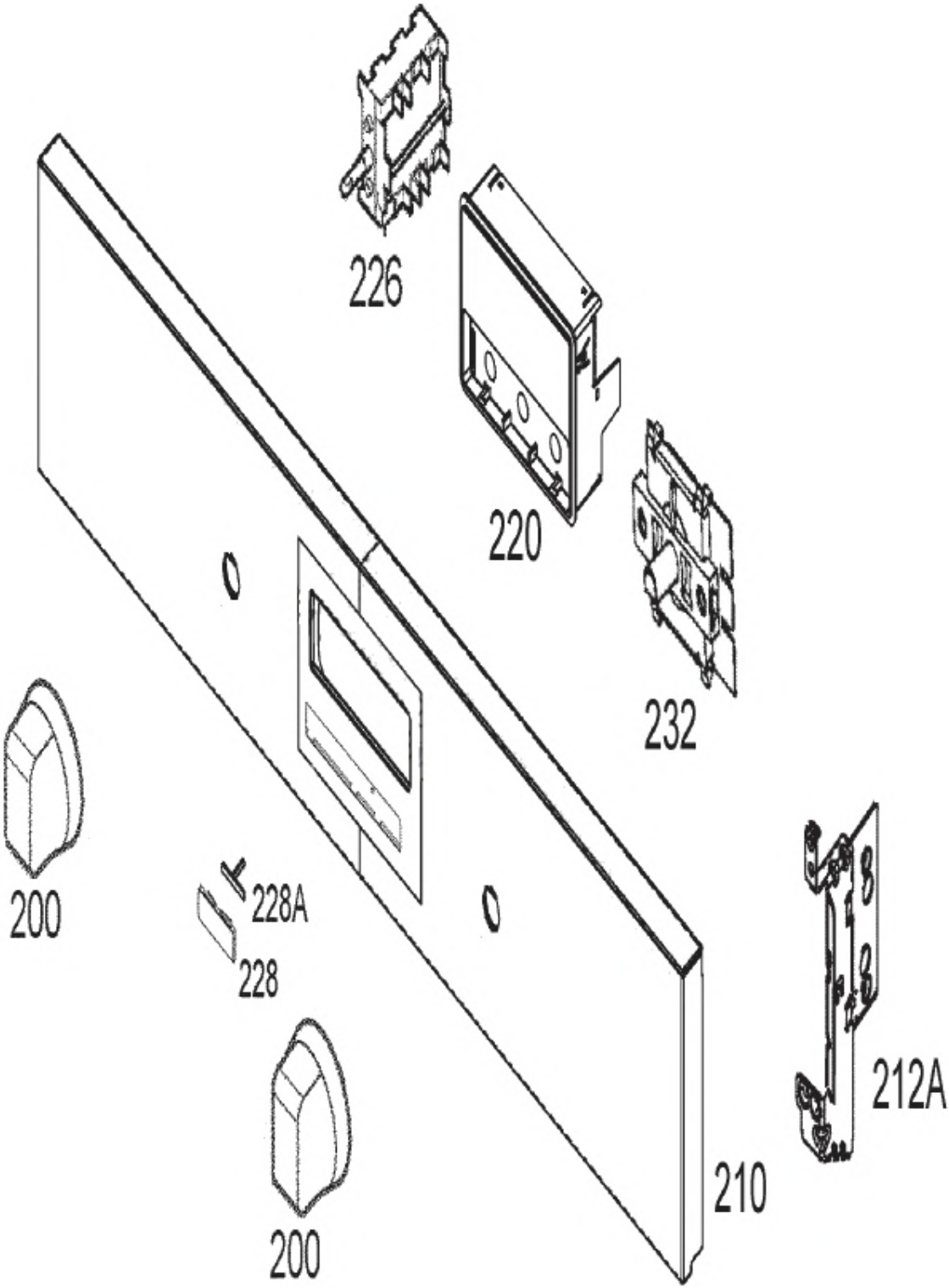
226
220
232
200
228A
228
200
212A
210

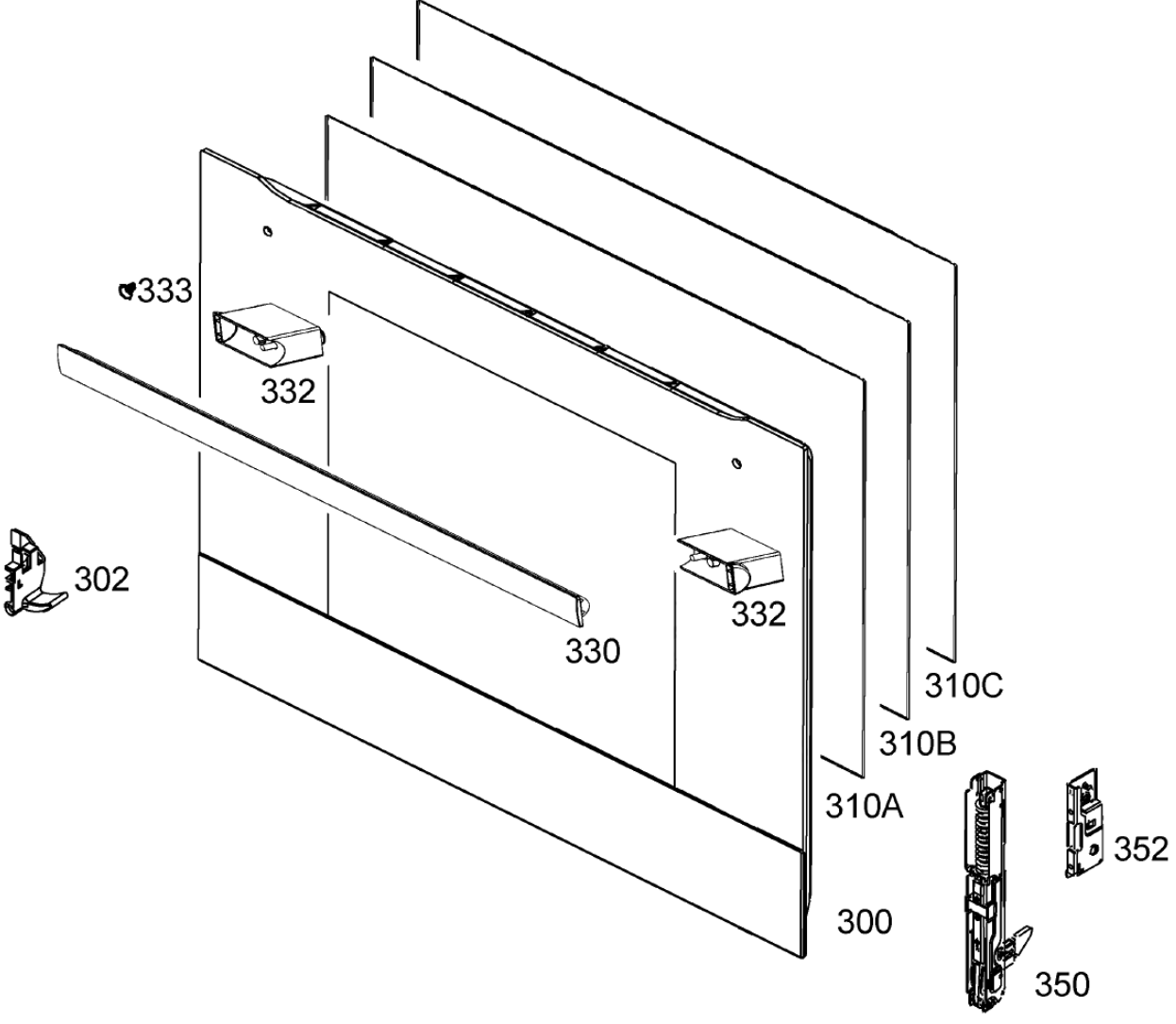
333
332
302
330
332
310C
310B
310A
352
300
350

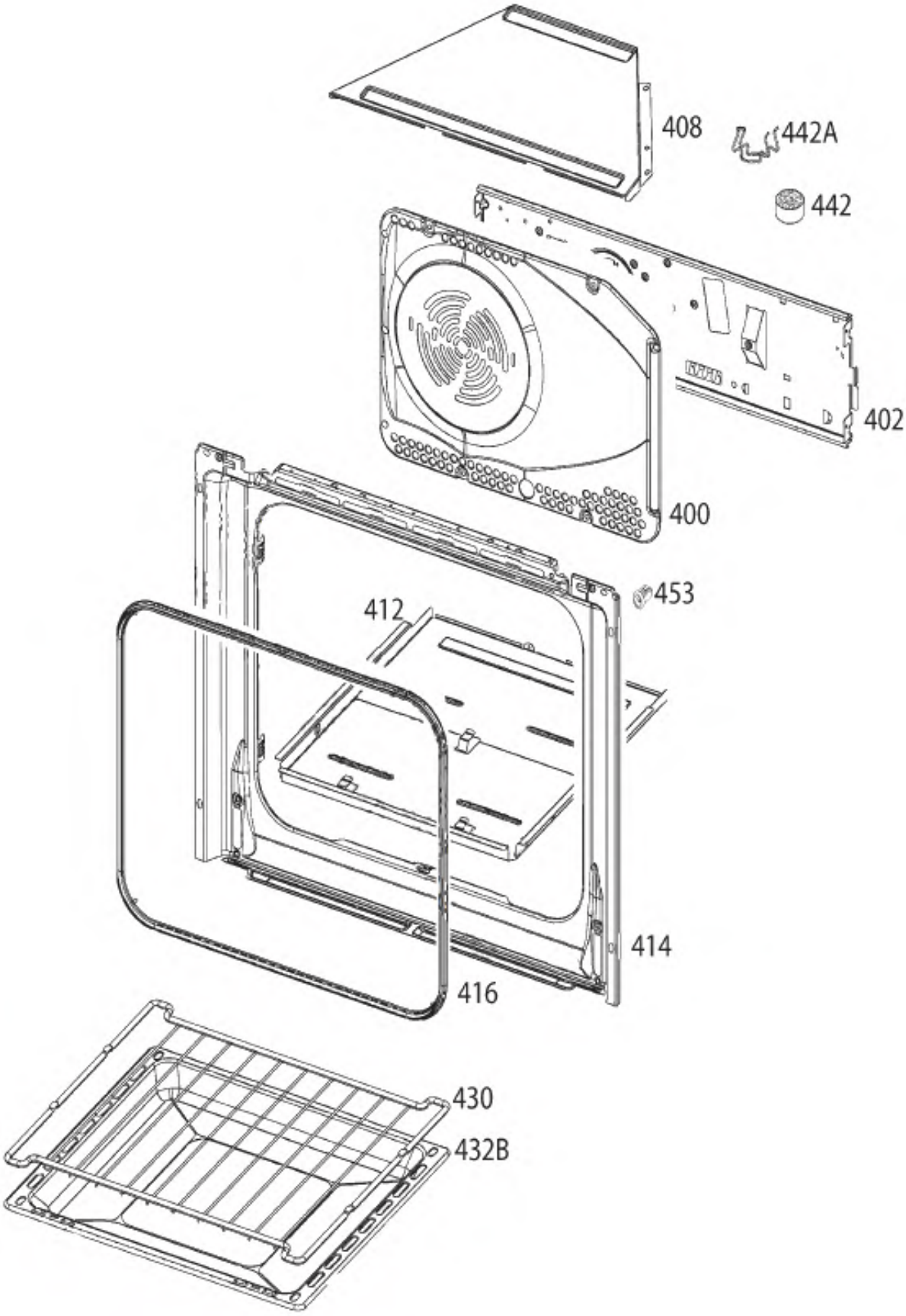
408
442A
442
402
400
453
412
414
416
430
432B

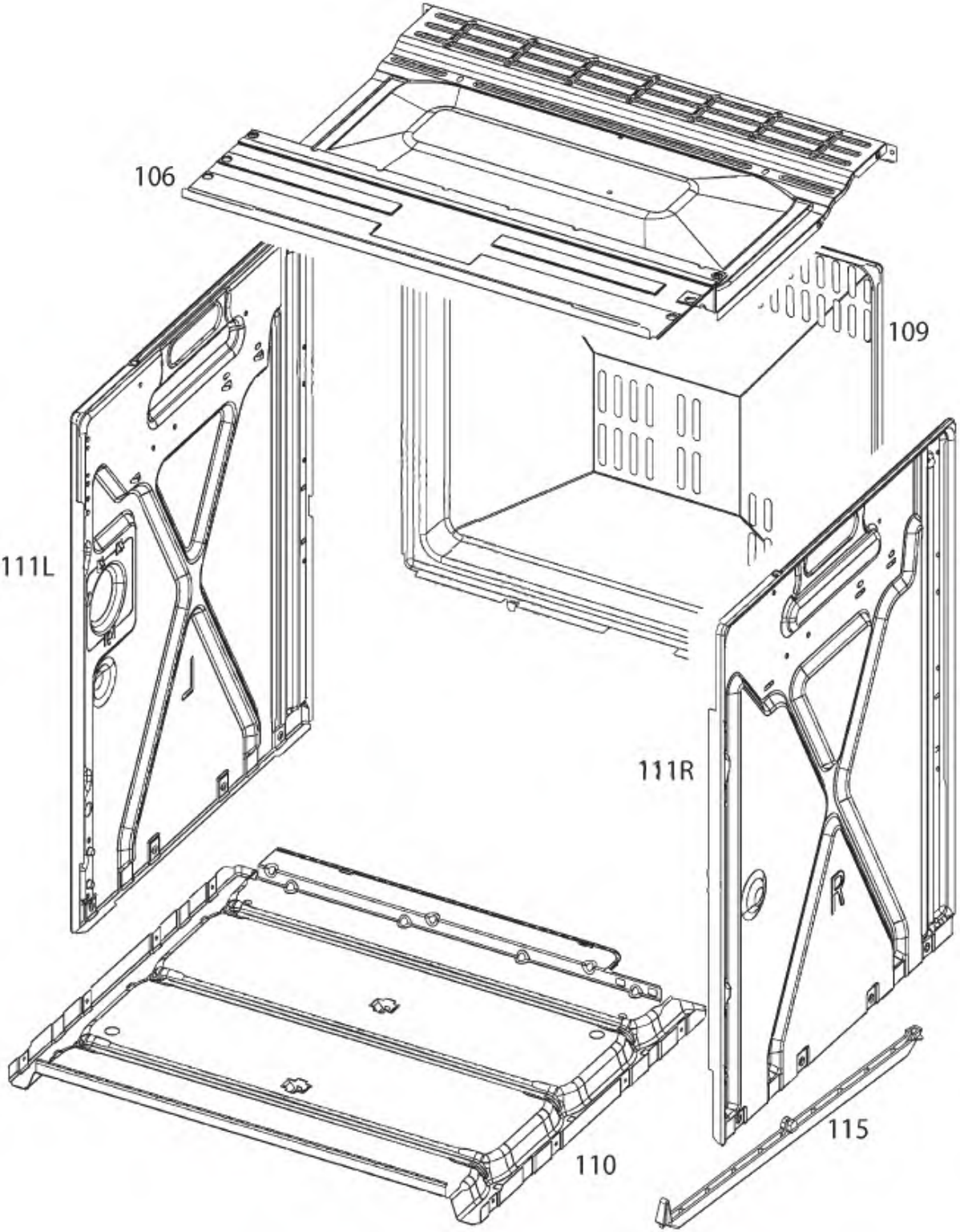
106
109
111L
111R
110
115

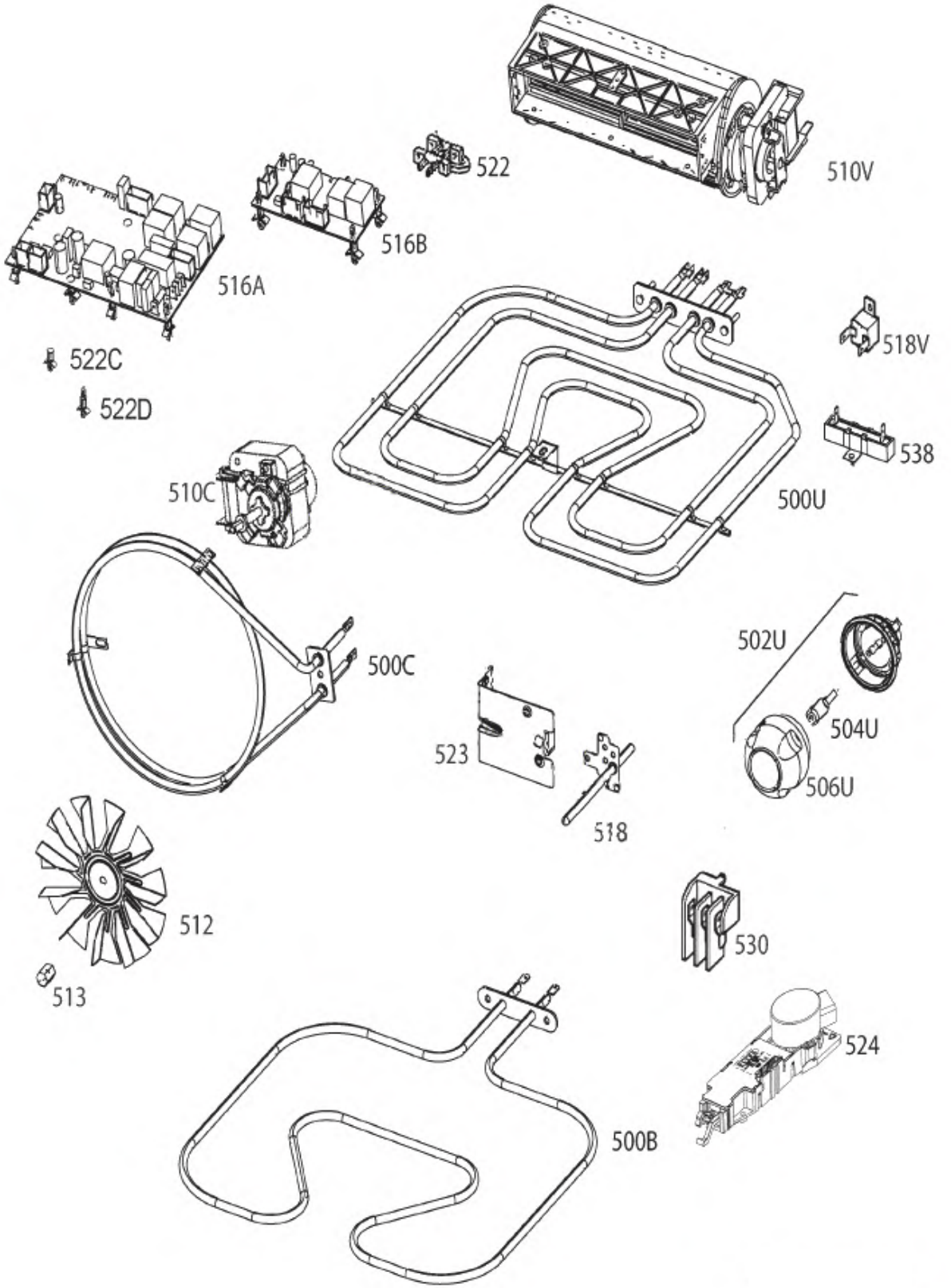
510V
522
516B
516A
522C
522D
518V
538
500U
510C
500C
502U
504U
506U
523
518
512
513
530
524
500B